業務フロー・DFD（サンプル）

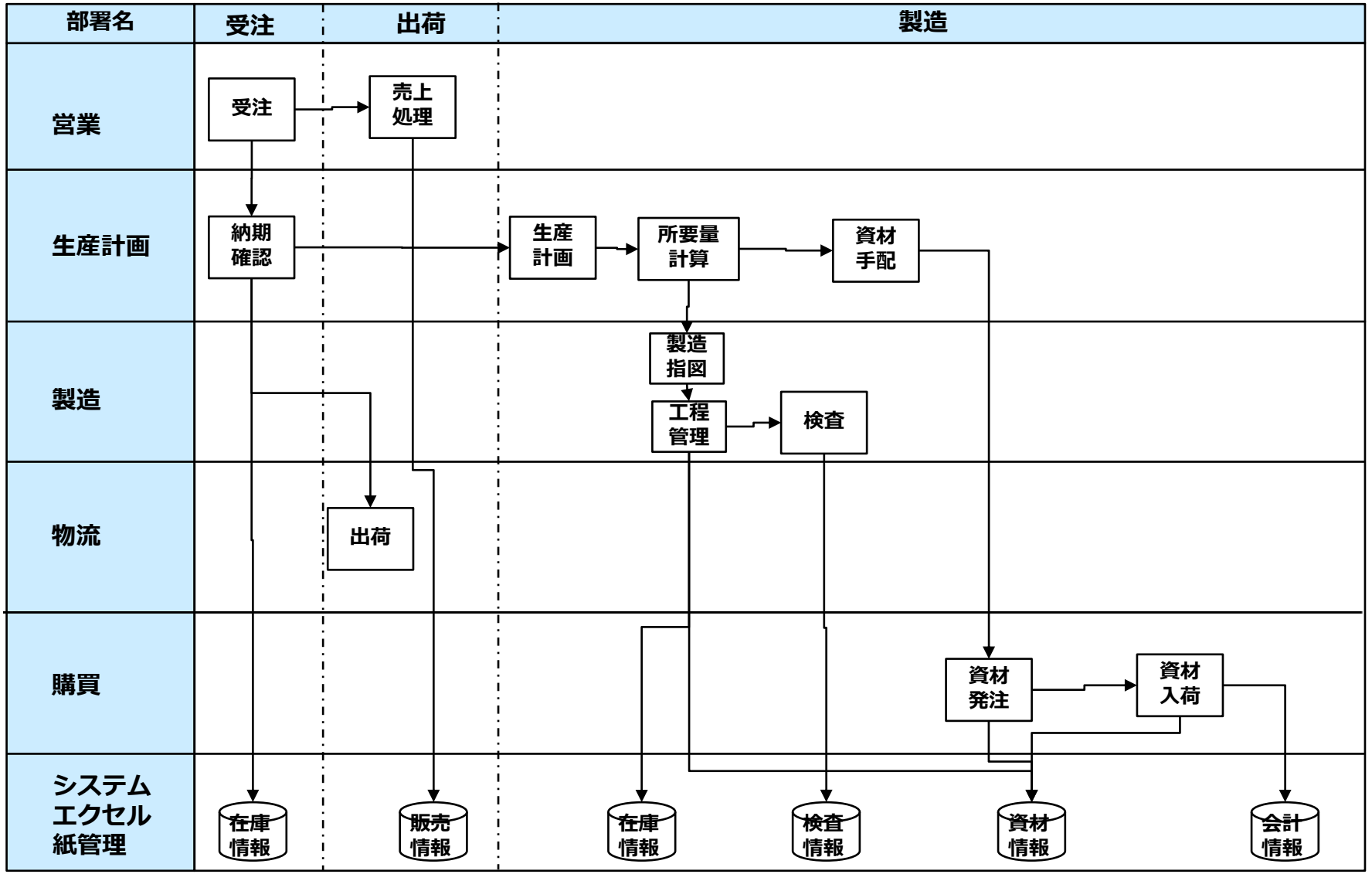

業務フロー・DFD（フォーマット）

利用パーツ：プロセス　：　 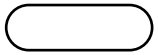 　開始：　 　プロセスの依存関係（細線）：

判断・分岐：　 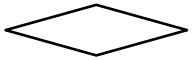 　終了：　 　プロセスの同期（太線）　：

部署名	